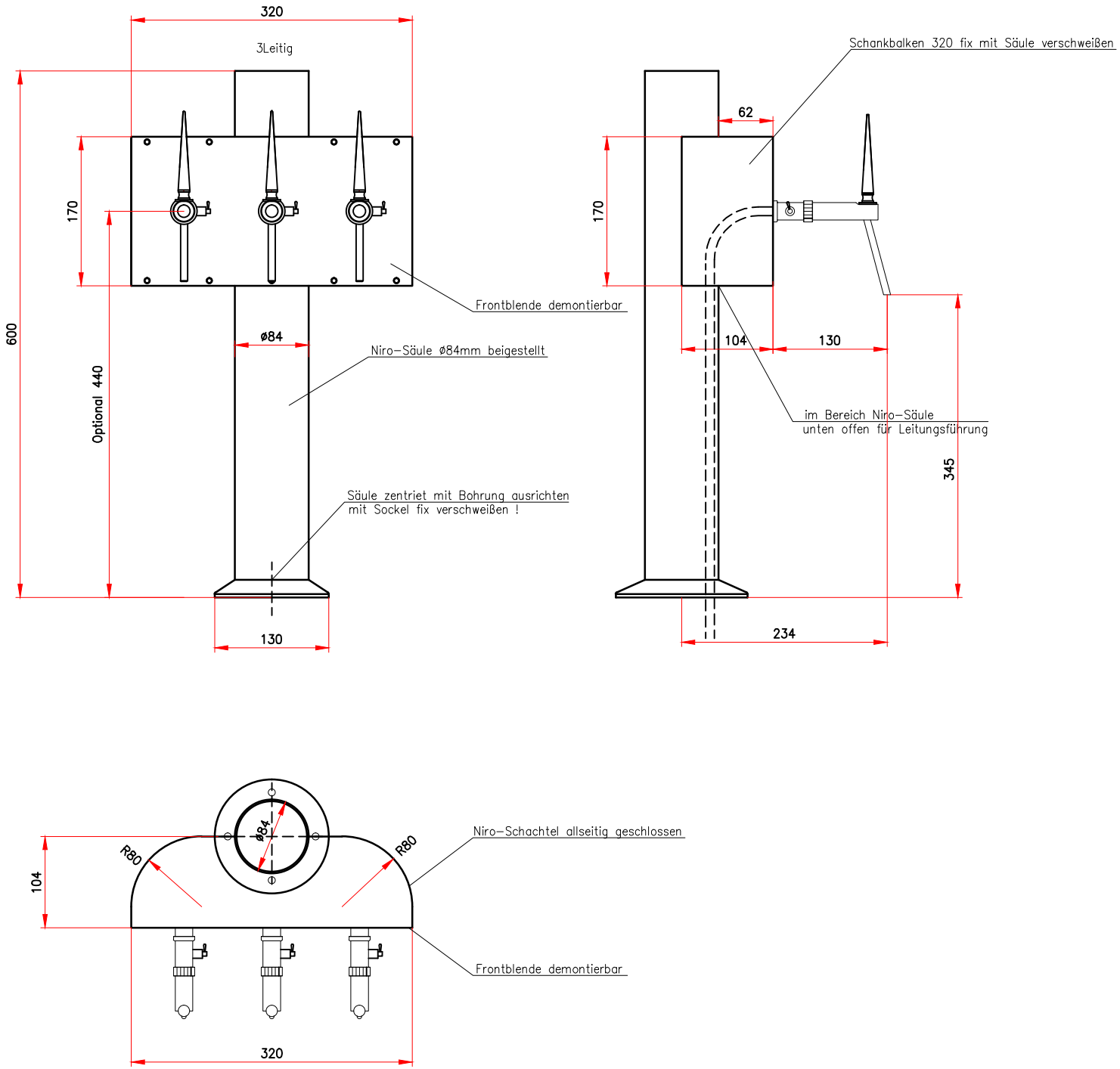
320
3Leitig
170
600
Optional 440
ø84
130
Frontblende demontierbar
Niro–Säule ø84mm beigestellt
Säule zentriet mit Bohrung ausrichten
mit Sockel fix verschweißen !
Schankbalken 320 fix mit Säule verschweißen
62
170
104
130
345
234
im Bereich Niro–Säule
unten offen für Leitungsführung
ø84
R80
R80
104
Niro–Schachtel allseitig geschlossen
Frontblende demontierbar
320